ATELIÉR EMMET, s.r.o.
Otická 317/32, 746 01 Opava, CZ
IČ: 277 89 594
DIČ: CZ 277 89 594

TABULKY
ZÁMEČNICKÉ VÝROBKY

Akce: list č. 06

Kylešovice - novostavba hasičské zbrojnice

SO 01 HASIČSKÁ ZBROJNICE

POL.	SCHEMA	ROZMĚR – POPIS	1.NP	2.NP	3.NP	CELK.	POZNÁMKY
z 16	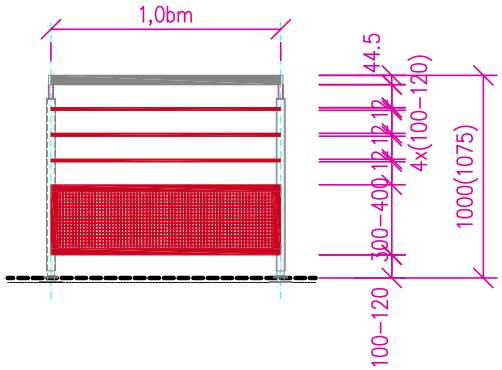	**ZÁBRADLÍ SCHODIŠTĚ - TYPOLOGIE VÝROBKU** MADLO: tr. ø44,5/4,0mm – NEREZ PRŮBĚŽNÉ SLOUPKY: 40/40/4,0mm – NEREZ KOTVENÍ: TRUBKA V TRUBCE 30/30/2,0mm –NEREZ KOTEVNÍ PLECH: 150/150/6,0mm – NEREZ MANŽETA: 90/90/1,5mm – NEREZ VODOROVNÉ PŘÍČNÍKY: ø12mm – KOMAXIT RAL2002 (ČERVENÁ) VÝPLŇ V RÁMU: DĚROVANÝ PLECH čtverec 14/10/1,5mm KOMAXIT RAL 2002(ČERVENÁ) RÁM: LEMOVACÍ PROFIL 30/20/1,5mm, drážka 1,7mm KOMAXIT RAL 2002 (ČERVENÁ) PODROBNOSTI VIZ v.č: 22				**celková délka madla: 38,5bm**	– NEREZOVÉ PRVKY – ŽÁROVÝ ZINEK + KOMAXIT RAL 2002 ATYPICKÝ VÝROBEK – PŘEDLOŽIT VÝROBNÍ DOKUMENTACI – PŘED VÝROBOU ZAMĚŘIT
HMOTNOST VÝROBKU – 1bm:	**CELKEM 24,9kg/ bm zábradlí (z toho NEREZ PRVKY 11,5kg/bm zábradlí)**						
z 17	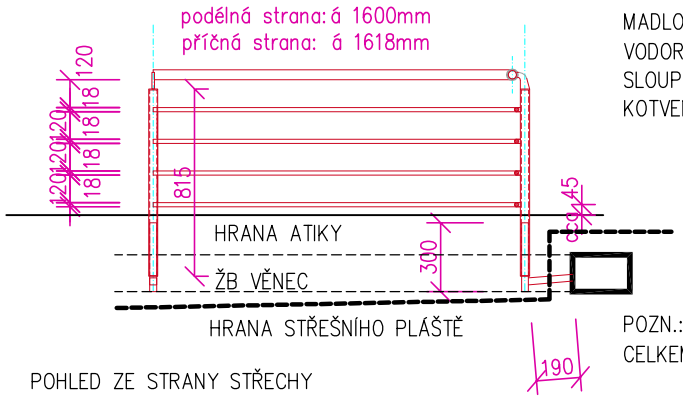	**ZÁBRADLÍ NA STŘEŠE - TYPOLOGIE VÝROBKU** MADLO: tr. ø44,5/4,0mm – PRŮBĚŽNÉ VODOROVNÉ PŘÍČNÍKY: D 18mm – PRŮBĚŽNÉ SLOUPKY: 40/40/4,0mm KOTVENÍ: TRUBKA V TRUBCE 30/30/2,0mm KOTEVNÍ PLECH: 150/150/6,0mm MANŽETA: 150/150/1,5mm POZN.: K CELKOVÉ HMOTNOSTI NUTNO PŘIPOČÍST KRAJNÍ SLOUPKY CELKEM + 4KS SLOUPKŮ t.j. + 4x 3,20kg				**délka pole 1,6bm 2x 13polí** **délka pole 1,615bm 8polí**	– ŽÁROVÝ ZINEK + KOMAXIT RAL 2002 ATYPICKÝ VÝROBEK – PŘEDLOŽIT VÝROBNÍ DOKUMENTACI – PŘED VÝROBOU ZAMĚŘIT
HMOTNOST 1pole 1600mm:	**24,20 kg**	HMOTNOST 1pole 1615mm: **24,50 kg**					